PRZEKRÓJ A - A
SKALA 1:100

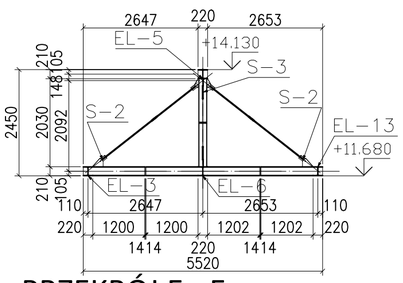

PRZEKRÓJ B - B
SKALA 1:100

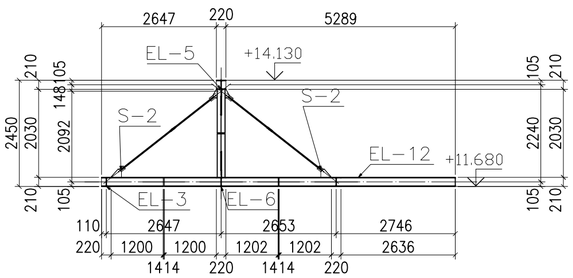

PRZEKRÓJ C - C
SKALA 1:100

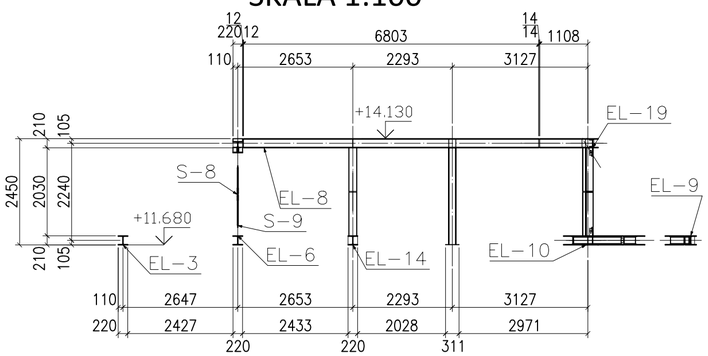

PRZEKRÓJ D - D
SKALA 1:100

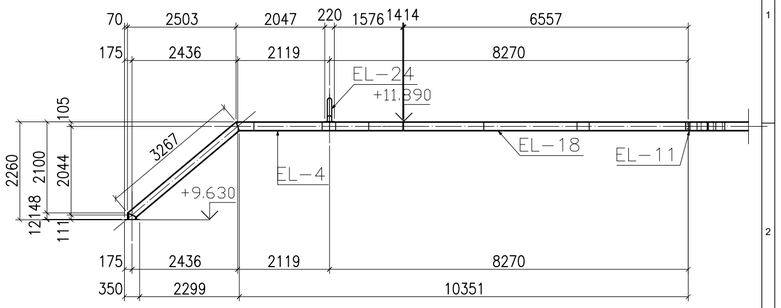

PRZEKRÓJ E - E
SKALA 1:100

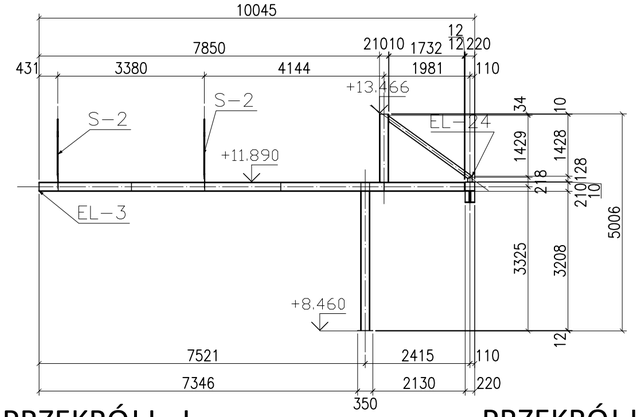

PRZEKRÓJ F - F
SKALA 1:100

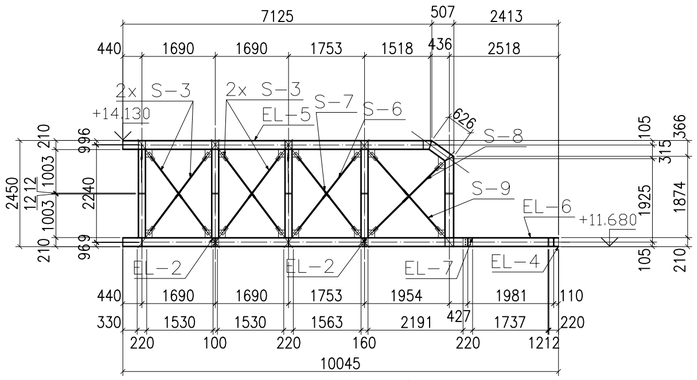

PRZEKRÓJ G - G
SKALA 1:100

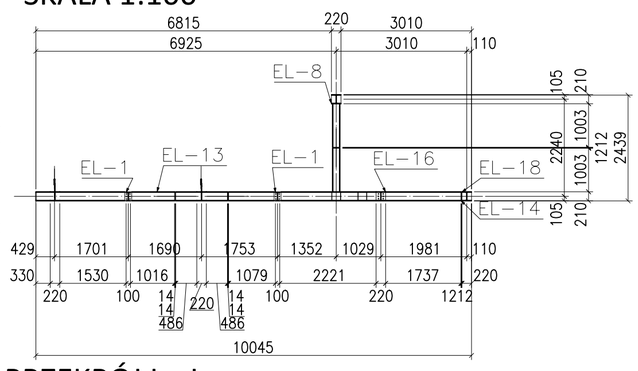

PRZEKRÓJ H - H
SKALA 1:100

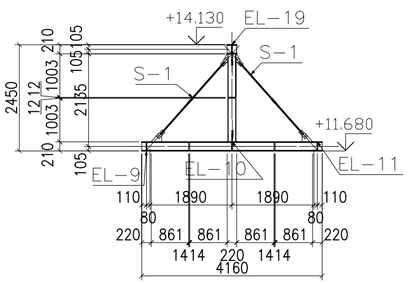

PRZEKRÓJ I - I
SKALA 1:100

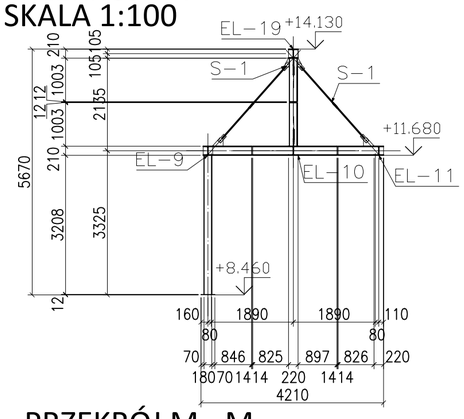

PRZEKRÓJ J - J
SKALA 1:100

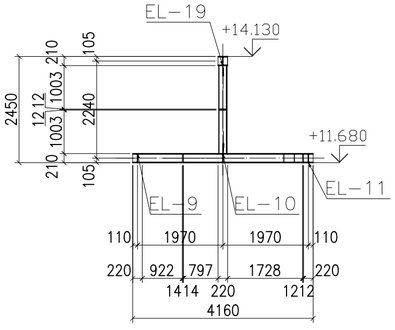

PRZEKRÓJ K - K
SKALA 1:100

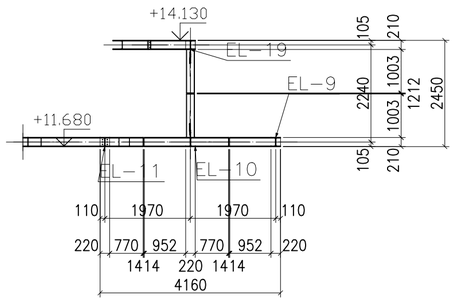

PRZEKRÓJ L - L
SKALA 1:100

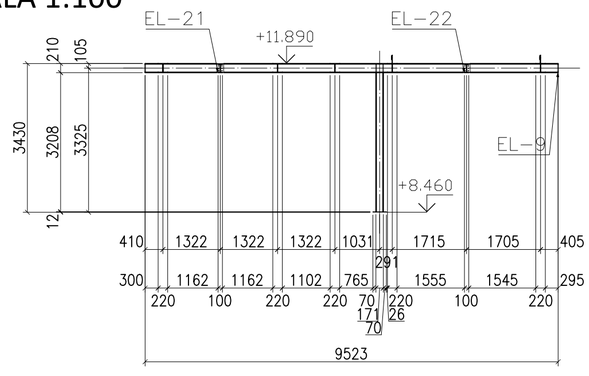

PRZEKRÓJ M - M
SKALA 1:100

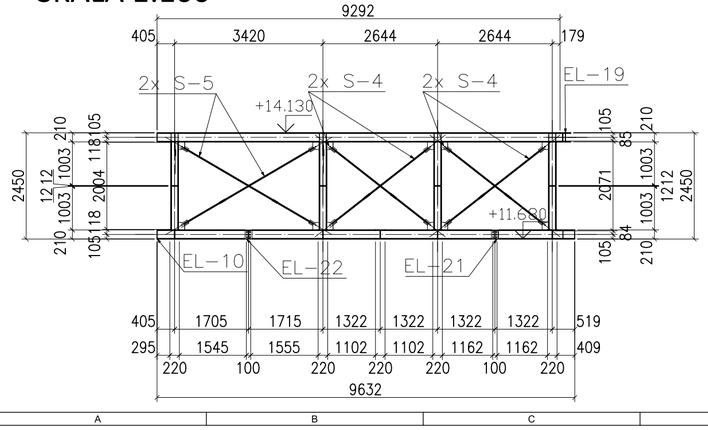

PRZEKRÓJ N - N
SKALA 1:100

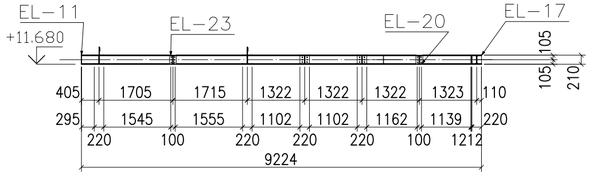

UWAGI:

1. WYKONAWCA ZOBOWIĄZANY JEST DOKŁADNIE ZAPOZNAĆ SIĘ Z PROJEKTEM I WARUNKAMI ISTNIEJĄCYMI NA PLACU BUDOWY ORAZ SPRAWDZIĆ WYMIARY NA BUDOWIE - INFORMACJE O ROZBIEŻNOŚCIACH PRZEKAZAĆ NADZOROWI AUTORSKIEMU
2. WSZYSTKIE ROBOTY MAJĄ BYĆ WYKONANE ZGODNIE Z WYMAGANIAMI OKREŚLONYMI PRZEZ PRAWO BUDOWLANE I WSZELKIE UWARUNKOWANIA PRAWNE I TECHNICZNE DOTYCZĄCE SZTUKI BUDOWLANEJ
3. WSZELKIE ZASTOSOWANE ROZWIĄZANIA I MATERIAŁY WINNY MIEĆ WYMAGANE CERTYFIKATY I APROBATY DOPUSZCZAJĄCE DO STOSOWANIA W BUDOWNICTWIE, W TYM ITB I STRAŻY POŻARNEJ
4. USZCZEGÓŁOWIONY WYBÓR KOLORYSTYKI, DOBÓR MATERIAŁÓW, WYPOSAŻENIA OBIEKTU ORAZ ZASTOSOWANEJ TECHNOLOGII ZOSTANIE POTWIERDZONY LUB DOKONANY PO KONSULTACJI Z ARCHITEKTEM I INWESTOREM NA ETAPIE REALIZACJI
5. WSZYSTKIE ZMIANY UZGODNIĆ Z PROJEKTANTEM.
6. WSZYSTKIE ELEMENTY STALOWE ZABEZPIECZYĆ ANTYKOROZYJNIE ZGODNIE ZE SPECYFIKACJĄ ARCHITEKTONICZNĄ.
7. PRZED WYKONANIEM KONSTRUKCJI STALOWEJ WSZYSTKIE WYMIARY NALEŻY ZWERYFIKOWAĆ Z RZECZYWISTYM UKŁADEM ISTNIEJĄCYCH ELEMENTÓW.
8. POŁĄCZENIA BLACH I PROFILI WYKONAĆ JAKO SPAWANE. SPOINY PACHWINOWE WYKONYWAĆ NA CAŁYM OBWODZIE. O GRUBOŚCI 0,7 T, GDZIE T OZNACZA GRUBOŚĆ CIEŃSZEGO ELEMENTU SPAWANEGO.
9. SPOINY CZOŁOWE WYKONYWAĆ NA CAŁYM OBWODZIE, O GRUBOŚCI T, GDZIE T OZNACZA GRUBOŚĆ CIEŃSZEGO ELEMENTU SPAWANEGO.
10. ELEMENTY NALEŻY MOCOWAĆ DO WIEŃCÓW PRZY POMOCY KOTEW WKLEJANYCH FISCHER FIS V LUB ANALOGICZNYCH:
    - DLA SŁUPÓW: 2 PRĘTY GWINTOWANE M24 KLASY 8.8 - DŁUGOŚĆ ZAKTOWIENIA MIN. 25CM
    - ELEMENTY MONTAŻOWE WYKONANE Z HEA220: 2 PRĘTY GWINTOWANE M20 KLASY 8.8 - DŁUGOŚĆ ZAKTOWIENIA MIN. 20CM
    - ELEMENTY MONTAŻOWE WYKONANE Z IPE200: 2 PRĘTY GWINTOWANE M16 KLASY 8.8 - DŁUGOŚĆ ZAKTOWIENIA MIN. 20CM
11. ELEMENTY MONTAŻOWE WYKONANE Z KSZTAŁTOWNIKÓW HEA NALEŻY ŁĄCZYĆ PRZY POMOCY 6 ŚRUB M20 KLASY 8.8. NATOMIAST ELEMENTY MONTAŻOWE WYKONANE Z KSZTAŁTOWNIKÓW IPE200 ORAZ HEA180 NALEŻY ŁĄCZYĆ PRZY POMOCY 6 ŚRUB M16 KLASY 8.8. ELEMENTY S-[1-9] NALEŻY ŁĄCZYĆ Z POZOSTAŁYMI ELEMENTAMI PRZY POMOCY 1 ŚRUBY M20 KLASY 8.8. ELEMENTY MONTAŻOWE WYKONANE Z KSZTAŁTOWNIKÓW RO101,6X6,3 NALEŻY ŁĄCZYĆ Z POZOSTAŁYMI ELEMENTAMI PRZY POMOCY 4 ŚRUBY M16 KLASY 8.8.
12. **PRZED WYKONANIEM KONSTRUKCJI NALEŻY SPORZĄDZIĆ PROJEKT WARSZTATOWY, KTÓRY NALEŻY SPRAWDZIĆ ZGODNIE Z REGUŁAMI OBLICZEŃ PROJEKTOWYCH.**

STAL S355

TREŚĆ: REMONT KONSTRUKCJI DACHU WRAZ Z POKRYCIEM W BUDYNKU RATUSZA W NIEPOŁOMICACH NA DZIAŁCE NR 2469 OBRĘB 0001 NIEPOŁOMICE	**TREŚĆ** ELEMENTY STALOWE - PRZEKROJE			**KB-PROJEKTY KONSTRUKCYJNE SPÓŁKA Z O.O.** *UL. ŁOKIETKA 8C/70, 30-010 KRAKÓW e-mail: wiesław.bereza@oepk.pl*	
ADRES UL. PLAC ZWYCIĘSTWA 13, 32-005 NIEPOŁOMICE	**PROJEKTANT** dr inż. Wiesław Bereza	**NR.UPR.** 146/2001	**PODPIS**	**DATA** STYCZEŃ 2024	**SKALA** 1:100
INWESTOR GMINA NIEPOŁOMICE UL. PLAC ZWYCIĘSTWA 32-005 NIEPOŁOMICE	**SPRAWDZAJĄCY** mgr inż. Łukasz Bubula	MAP/0431/PWBKb/18		**FAZA** PROJEKT TECHNICZNY	**NR RYS.** KT-06
	WSPÓŁPRACA mgr inż. Piotr Płoszczański			**BRANŻA** KONSTRUKCJA	